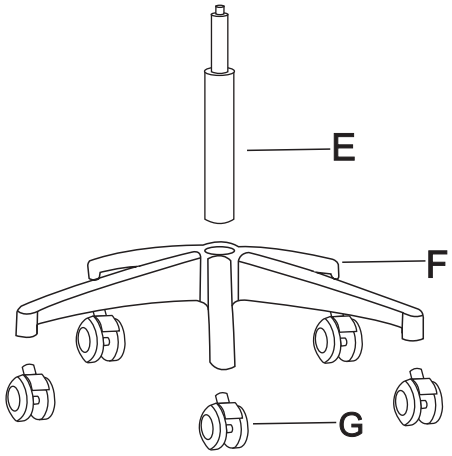

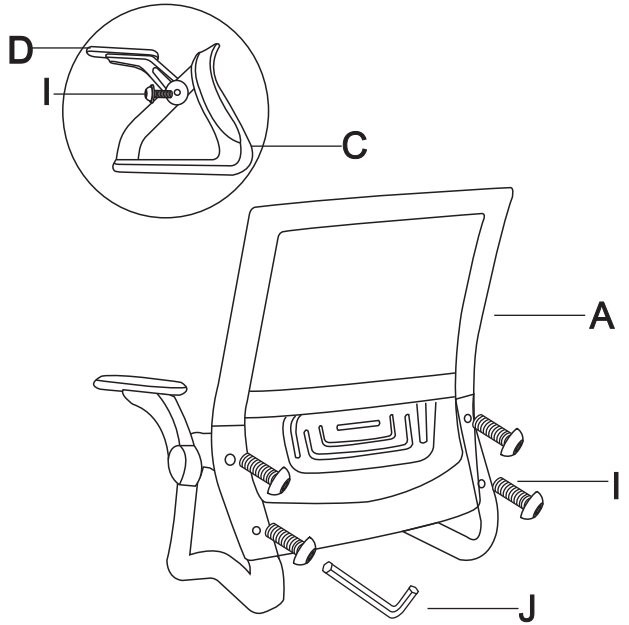

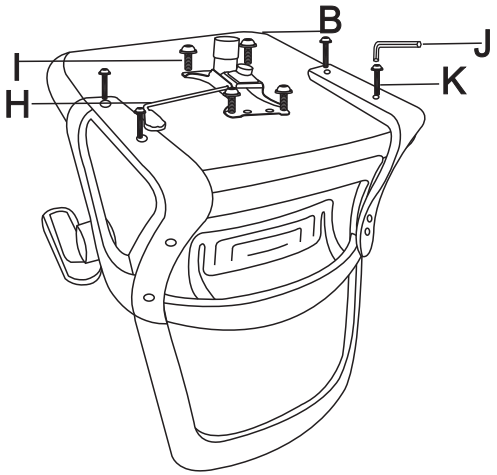

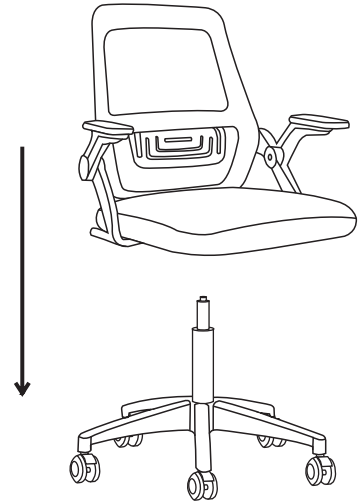

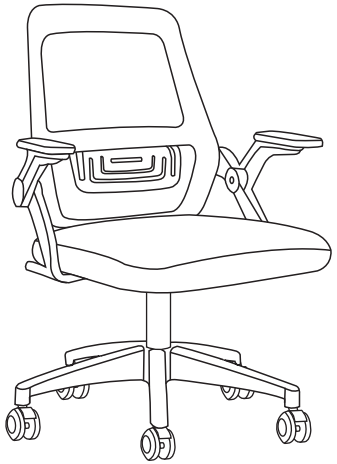

A  1	B  1	C  2	D  2
E  1	F  1	G  5	H  1
I  6*20 10	J  1	K 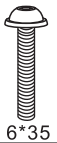 6*35 4	